POLIRAN

لیست قیمت پوش‌فیت سایلنت ۱۰ پلی‌ران

۱۴۰۵/۰۴/۱۱

کم صدا ترین در جهان

BD Application

10 dB(A)

Silent 10

قابلیت اجرا به‌صورت دفنی

کندسوز با طبقه‌بندی E و بالاتر

POLIRAN
از ۱۳۵۲

سیستم فاضلابی پوش‌فیت سایلنت ۱۰ پلی‌ران

- عملکرد بی‌نظیر در کاهش انتقال صدای مزاحم سیستم فاضلاب به محیط زندگی تا کمتر از ۱۰ دسی‌بل به گواهی موسسه فرانهوفر آلمان
- بهترین جایگزین چدن به دلیل استحکام و مقاومت فوق‌العاده بالا
- مقاوم در برابر مواد شیمیایی مختلف با PH ۲ تا ۱۲در انطباق با استاندارد ISO 10358
- مقاومت فیزیکی بالا، قابلیت نصب دفنی، دارای گواهینامه کاربری BD
- سبکی وزن و سهولت در حمل و نقل و اجرا در مقایسه با سیستم های آلیاژی
- آب بندی پایدار و مطمئن حتی در زمین لرزه‌های غیر مخرب به دلیل انعطاف پذیری بالای سیستم
- قابلیت انطباق با تمام سیستم های فاضلابی استاندارد پلیمری و آلیاژی
- مقاومت فوق العاده در برابر دمای بالا، 85°C بلند مدت و 95°C کوتاه مدت
- کندسوز با طبقه‌بندی E وبالاتر طبق استاندارد INSO 8299
- دامنه کامل تولید لوله و اتصالات از قطر خارجی ۵۰ تا ۱۶۰ میلیمتر

لیست قیمت
پوش‌فیت
سایلنت ۱۰

Telegram: @poliran_official آخرین لیست قیمت در

Fraunhofer

مرکز تحقیقات راه، مسکن و شهرسازی

TECHNISCHE UNIVERSITÄT DARMSTADT

EN 1451 | EN 12056 | DIN 4102-B2 | EN 681 | DIN 4109 | VDI 4100

دربـاره‌ی صـدا

زمانی که یک جسم مرتعش می‌شود، بر مولکول‌های هوای اطرافش فشـار وارد می‌کند و سبب متراکم شدن آن‌ها می‌شود که این فشـار به تمام مولکول‌های محیـط منتـقل می‌گردد. این امـواج از طریق هر محیـط گـازی، جامـد و مایـع منتقل شده و به حسگرهای گوش می‌رسند و حسگرها آن را به مغز منتقل می‌کنند، فرآیندی که شنیدن نامیده می‌شود.

عملکرد سیستم پوش‌فیـت سایلنـت ۱۰ در کاهش میزان انتقـال صـدا

آسایش ساکنان در ساختمان، به‌عنوان محل اصلی زندگی و کار روزمره، از اهمیـت بالایی برخوردار است. ازمهم‌ترین مواردی که در این خصـوص باید مورد توجه قرار گیرد مشکل‌آلودگی صـوتی است. سیستـم فـاضلاب ساختمـان می‌تواند یکی از منابع آلودگی صـوتی باشد، حرکت جـریان فـاضلاب در مسیرهای لوله کـشی ایجـاد صـدا خواهد کرد که این صدا از دو طریق به محیط انتقال می‌یابد:

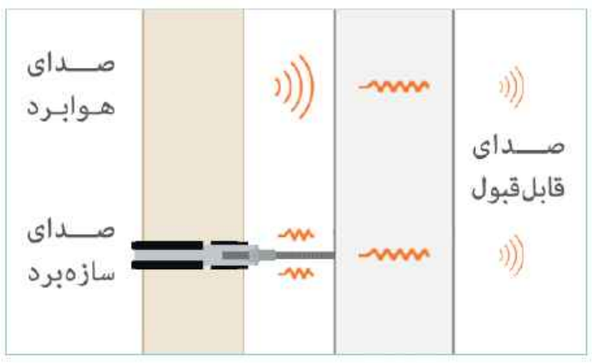

صدای هوابـرد

صـدایی‌ست که از طریق هـوا به‌محیـط انتقـال می‌یابد. برای کاهـش آن، کیفیت و میزان جذب صدای مواد اولیه به‌کار رفته در لوله و اتصـالات اهمیت بسیاری دارد. پـوش فیـت سایلنت ۱۰ پلـی‌ران با ساختـار سـه لایه لـولـه و استفـاده از کـامپـاند جـاذب صـدای اختصـاصی Poliran-KB در لایه میـانی، میزان انتقـال صـدای هـوابرد را به‌طرز چشـمگیری کاهـش می‌دهد.

صدای سازه‌بـرد

صدایی‌ست که به‌دلیل ارتعاش یا ضربه در یک جسم جامد انتشار می‌یابد. جریان سیال باعث‌لرزش لوله‌ها می‌شود که از انتقال آن به بسـت و سـازه ساختمـان، صـدا به‌صـورت هـوابـرد به‌محیط انتقـال می‌یابد. به‌منظـور کاهش حـداکثری این صـدا، باید بست‌های ویـژه با روکش لاستیکی مورد استفاده قرار گیرد. بسـت پایـدار پلـی‌ران با طراحی منحصـر به‌فـرد بدنه و لاستیک، صـدای سازه‌بـرد را به‌طرز چشمگیـری کاهـش می‌دهـد.

کاهش انتقـال صدای سیستـم فاضلاب به محیط، برآیند رعایت همـزمان عوامل زیر می‌باشد :

۱ـ اختصاص داکت مناسب برای عبور لوله‌های قائم در معماری ساختمان و عایق‌سازی داکت در صورت مجاورت با فضاهای شخصی مانند اتاق خواب
۲ـ طراحـی اصـولی و مهندسـی سیستـم لوله کـشی فاضـلاب و ونـت با کمتـرین پیچیدگی
۳ـ اجـرای صحیـح مسیـرهای انتقـال فاضـلاب مطابق بـا طراحـی
۴ـ اجـرای کاملا عمود و شاقـول لوله‌های قائـم و پرهیز از اجـرای لوله‌ها در داخـل دیـوار
۵ـ انتخـاب یک سیستم فاضلابی مناسب و کاهنده صـدا
۶ـ استفاده از بست‌های مخصوص جاذب ارتعاش و کاهنده صدا برای مهار سیستم فاضلاب

ویـژگـی‌ها

- کاهـش حداکثـری انتقـال صـدای سـازه بـرد با استفـاده از **بسـت‌های پـایـدار پلـی‌ران**
- کاهـش انتقـال صـدای هـوابـرد با بهـره گیـری از فـرمـولاسیـون ویـژه در لایـه میـانـی
- کاهـش انتقـال صدا در نقاط بحرانی سیستم با استفاده از **زانـو بسـت خور ۴۵ درجه و سیفـون با دریچـه بازدیـد**

سیستم فاضلابی پـوش‌فـیت سایـلنت ۱۰ پلـی‌ران سطح انتقال صدا به محیط را تا میزان 10 dB کاهـش می‌دهد، براسـاس محـاسبـات لگاریتمی این مقـدار از نظـر شـدت صوت ۱۰ برابر کمتـر از سطـح صـدایی با تراز 20 dB است.

لیست قیمت
پـوش‌فیـت
سایـلنـت ۱۰
Telegram: @poliran_official
آخرین لیست قیمت در

POLIRAN
از ۱۳۵۲

زانو بلند°۸۷

قطر خارجی (میلی متر)	کد کالا	تعداد در کارتن	قیمت (ریال)
۵۰	۱۰۳۲-۰۵۰-۸۷	۵۰	۷,۱۸۷,۵۲۰
۱۱۰	۱۰۳۲-۱۱۰-۸۷	۹	۳۱,۴۷۴,۰۱۰

زانو بست‌خور°۸۷

قطر خارجی (میلی متر)	کد کالا	تعداد در کارتن	قیمت (ریال)
۵۰	۱۱۳۲-۰۵۰-۸۷	۵۰	۶,۲۹۴,۳۲۰
۷۵	۱۱۳۲-۰۷۵-۸۷	۲۴	۱۲,۳۰۴,۲۲۰

Competitive Advantages :

طراحی ویژه این اتصال قابلیت نصب بست بر روی دنباله زانو را فراهم کرده و موجب تسهیل کار اجرا، نصب بست و آب‌بندی پایدار می‌گردد.

مشکل :

پیش از ابداع این اتصال مجریان ناچار به نصب بست بر روی سوکت بودند که این موضوع سبب تحت فشار قرار گرفتن محل نشیمن حلقه و از بین رفتن آب‌بندی سیستم در دراز مدت می گردید.

راه حل پلی ران:

استفاده از زانوی دنباله بلند یا بست خور ۸۷ درجه قابلیت نصب بست روی اتصال را فراهم کرده و بدون اینکه نشیمنگاه حلقه را تحت فشار قرار دهد، با فراهم کردن شرایط اصولی اجرا، آب بندی پایدار را تضمین خواهد کرد.

سال طراحی و ساخت : ۱۳۸۴

کاربرد ویژه :

- خروجی توالت های فرنگی (قطر خارجی ۱۱۰ میلی متر)
- انشعاب ونت از روی خط فاضلاب (قطر خارجی ۵۰ میلی متر)
- تغییر امتداد لوله قائم فاضلاب سینک، روشویی، ماشین لباسشویی و ظرفشویی (قطر خارجی ۵۰ و ۷۵ میلی متر)

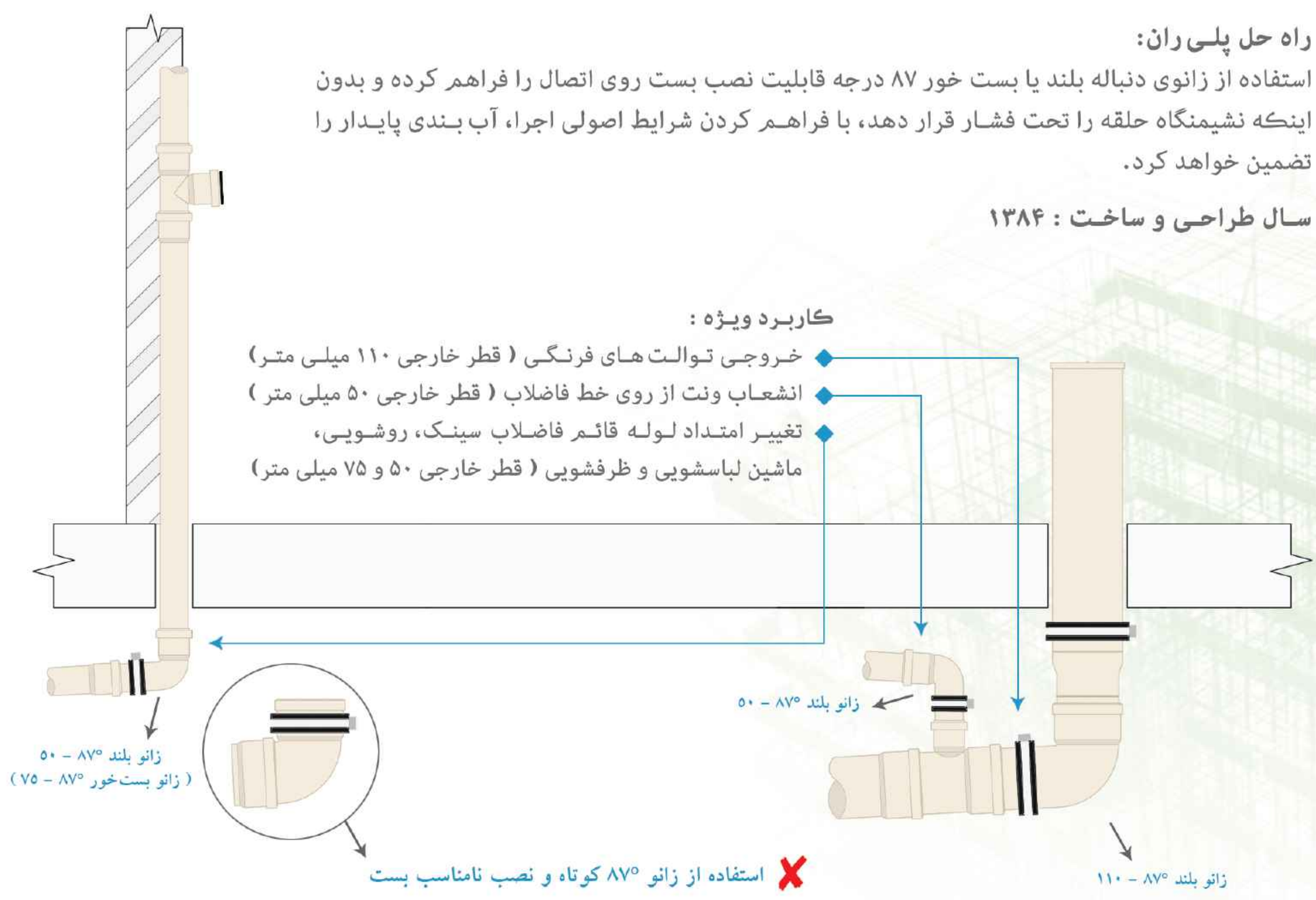

مبالغ فوق با احتساب ۱۰% عوارض قانونی می باشد.

لیست قیمت
پوشفیت
سایلنت ۱۰
آخرین لیست قیمت در Telegram: @poliran_official

POLIRAN
از ۱۳۵۲

زانو کوتاه ۸۷°

قطر خارجی (میلی متر)	کد کالا	تعداد در کارتن	قیمت (ریال)
۵۰	۹۳۲-۰۵۰-۸۷	۶۶	۵,۳۱۴,۷۱۰
۷۵	۹۳۲-۰۷۵-۸۷	۲۴	۱۰,۸۰۳,۲۵۰

زانو ۳۰°

قطر خارجی (میلی متر)	کد کالا	تعداد در کارتن	قیمت (ریال)
۱۱۰	۹۳۲-۱۱۰-۳۰	۱۶	۱۹,۱۰۶,۵۴۰

Competitive Advantages :

طراحی ویژه این اتصالات با زوایای متنوع سبب تسهیل اجرا در فضاهای محدود شده و امکان هماهنگ کردن مسیرها با چینش خاص هر فضا را فراهم می‌کند.

مشکل :

پیش از طراحی و ساخت این اتصالات، در مسیرهای خاص و نیازمند زوایای نامعمول، مجریان ناچار به تغییر جانمایی وسایل بهداشتی نسبت به نقشه معماری می‌شدند و یا مجبور بودند با ترکیب چند زانوی ۴۵ یا ۸۷ درجه کار لوله‌کشی فاضلاب را به انجام برسانند که این موضوع علاوه بر افزایش هزینه‌های پروژه، با ایجاد تغییر مسیرهای نامعمول باعث تحت فشار قرار گرفتن اتصالات و به خطر انداختن آب‌بندی سیستم می گردید.

راه حل پلی ران:

استفاده از زانو ۳۰ درجه با افزایش انعطاف‌پذیری در اجرا، سبب کاهش تعداد اتصالات مورد نیاز می گردد و فضای کمتری را در مقایسه با استفاده از زوایای معمول اشغال خواهد کرد. همچنین با حذف تغییر مسیرهای نامعمول در مسیر جریان و تنش های ناشی از آن، آب بندی پایدار سیستم تضمین خواهد شد.

سال طراحی و ساخت : ۱۳۸۵

کاربرد ویژه :

۱- تغییر امتداد مسیر لوله ها
۲- تغییر محور لوله های قائم

مبالغ فوق با احتساب ۱۰% عوارض قانونی می باشد.

لیست قیمت
پوشش‌فیت
سایلنت ۱۰
آخرین لیست قیمت در Telegram: @poliran_official

POLIRAN
از ۱۳۵۲

زانو ۴۵°

قطر خارجی (میلی متر)	کد کالا	تعداد در کارتن	قیمت (ریال)
۵۰	۹۳۲-۰۵۰-۴۵	۱۰۰	۵,۶۲۹,۵۷۰
۷۵	۹۳۲-۰۷۵-۴۵	۳۰	۹,۳۴۴,۸۰۰
۱۱۰	۹۳۲-۱۱۰-۴۵	۱۲	۱۷,۲۳۵,۷۹۰
۱۲۵	۹۳۲-۱۲۵-۴۵	۱۰	۲۸,۰۵۶,۸۱۰
۱۶۰	۹۳۲-۱۶۰-۴۵	۴	۵۷,۸۴۸,۳۲۰
۲۰۰ (دست ساز)	۷۳۱-۲۰۰-۴۵	۲	۸۵,۸۸۰,۳۰۰

زانو بست خور ۴۵°

قطر خارجی (میلی متر)	کد کالا	تعداد در کارتن	قیمت (ریال)
۱۱۰	۱۱۳۲-۱۱۰-۴۵	۱۲	۳۰,۱۳۹,۴۲۰

POLIRAN راهکار برتر MADE IN IRAN

Competitive Advantages :

طراحی ویژه این اتصال با فراهم کردن امکان نصب بست در پشت سوکت و مهار صحیح سیستم و همچنین ایجاد فاصله مناسب در تغییر جهت جریان، بهترین انتخاب در تغییر امتداد لوله قائم به افقی و بلعکس می باشد.

مشکل :

پیش از ابداع این زانوی ویژه، در اتصال شاخه‌های افقی به لوله قائم و یا در تغییر امتداد لوله‌های قائم به لوله افقی، مجریان ناچار به نصب بست بر روی سوکت زانو ۴۵ درجه معمولی بودند که این موضوع سبب تحت فشار قرار گرفتن محل نشیمن حلقه و از بین رفتن آب‌بندی سیستم در دراز مدت می گردید.

راه حل پلی ران:

طراحی و ساخت زانو بست‌خور پلی ران با در نظر گرفتن فاصله مناسب در پشت سوکت، امکان نصب اصولی بست را فراهم کرده است. علاوه بر آن استفاده از این اتصال، با ایجاد یک فاصله مناسب بین دو تغییر مسیر ۴۵ درجه در مسیر جریان، انتقالی آرام را در پی دارد و از افزایش ناگهانی فشار و ایجاد صدای ناخواسته جلوگیری می کند.

سال طراحی و ساخت : ۱۳۹۲

کاربرد ویژه :

۱ - اتصال شاخه افقی به لوله قائم فاضلاب
۲ - تغییر امتداد لوله قائم فاضلاب به افقی
۳ - خروجی توالت فرنگی

تغییر امتداد لوله قائم در پایین ترین قسمت :

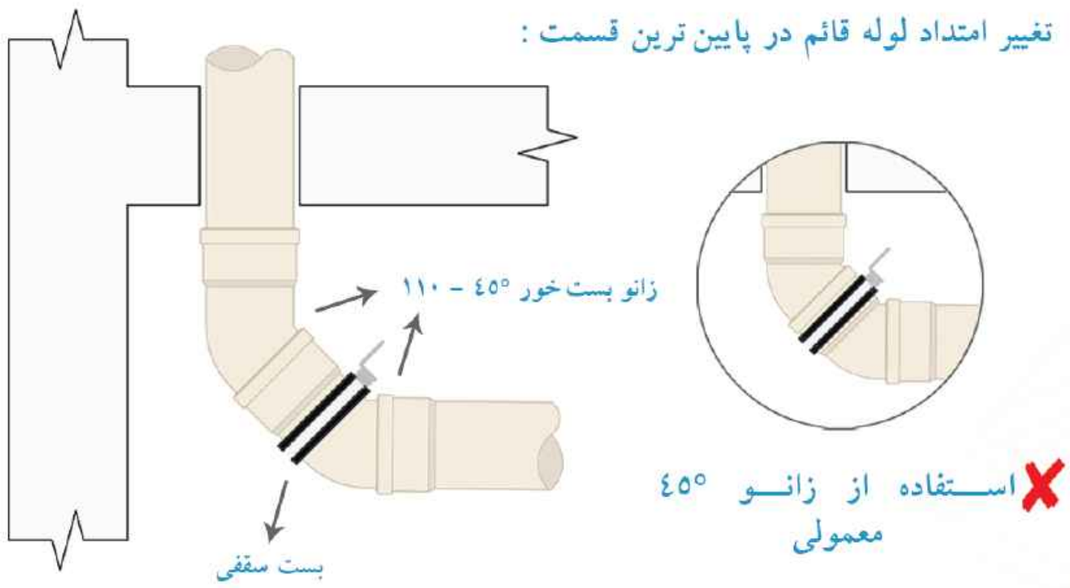

اتصال شاخه افقی فاضلاب به لوله قائم :

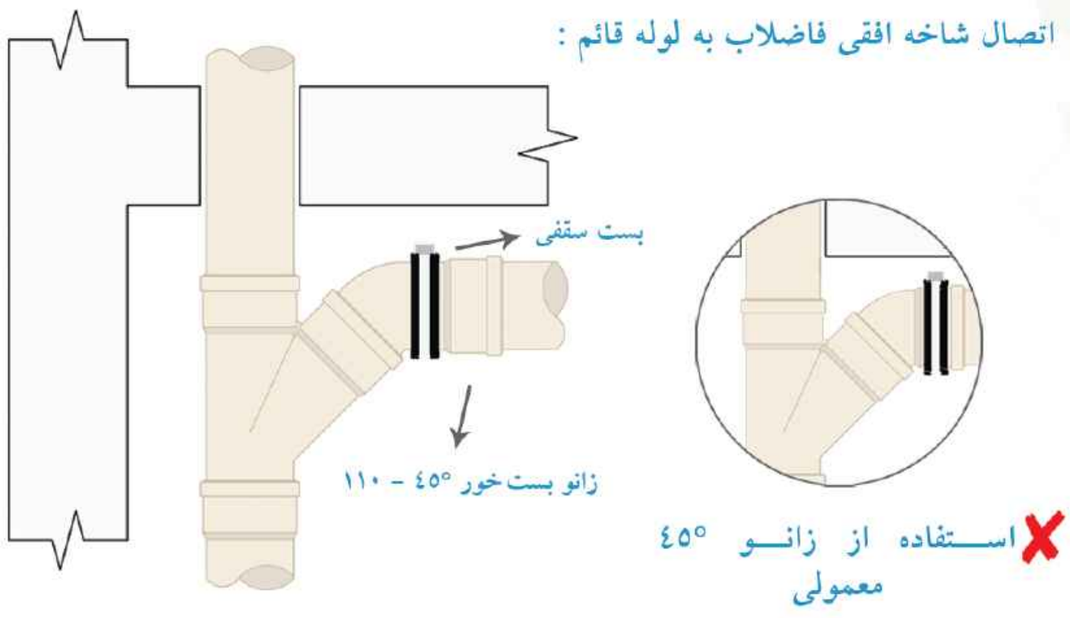

مبالغ فوق با احتساب ۱۰% عوارض قانونی می باشد.

لیست قیمت پوش‌فیت سایلنت ۱۰
آخرین لیست قیمت در Telegram: @poliran_official

POLIRAN
از ۱۳۵۲

لیست قیمت
پوش فیت
سایلنت ۱۰

سه راه ۸۷°

قطر خارجی (میلی متر)	کد کالا	تعداد در کارتن	قیمت (ریال)
۵۰	۹۱۴-۰۵۰-۸۷	۳۶	۱۱,۱۵۶,۲۱۰
۱۱۰	۹۱۴-۱۱۰-۸۷	۸	۳۴,۶۸۲,۳۴۰

سه راه ۴۵°

قطر خارجی (میلی متر)	کد کالا	تعداد در کارتن	قیمت (ریال)
۵۰	۹۱۴-۰۵۰-۴۵	۴۴	۸,۹۳۸,۱۵۰
۷۵	۹۱۴-۰۷۵-۴۵	۱۶	۱۹,۲۱۷,۹۲۰
۱۱۰	۹۱۴-۱۱۰-۴۵	۵	۳۷,۳۳۶,۷۷۰
۱۲۵	۹۱۴-۱۲۵-۴۵	۴	۶۱,۱۶۲,۰۳۰
۱۶۰	۹۱۴-۱۶۰-۴۵	۱	۱۳۰,۲۰۸,۰۱۰
۲۰۰ (دست‌ساز)	۷۱۴-۲۰۰-۴۵۰	۱	۲۰۷,۹۴۳,۲۰۰

سه راه تبدیل ۸۷°

قطر خارجی (میلی متر)	کد کالا	تعداد در کارتن	قیمت (ریال)
۷۵ / ۵۰	۹۷۵-۰۵۰-۸۷	۲۵	۱۳,۱۱۳,۶۳۰
۱۱۰ / ۵۰	۹۱۰-۰۵۰-۸۷	۱۳	۲۴,۰۰۹,۶۸۰

سه راه تبدیل ۴۵°

قطر خارجی (میلی متر)	کد کالا	تعداد در کارتن	قیمت (ریال)
۷۵ / ۵۰	۹۷۵-۰۵۰-۴۵	۲۴	۱۴,۳۴۰,۳۸۰
۱۱۰ / ۵۰	۹۱۰-۰۵۰-۴۵	۱۱	۲۶,۴۲۰,۳۲۰
۱۱۰ / ۷۵	۹۱۰-۰۷۵-۴۵	۸	۳۰,۷۹۸,۹۴۰
۱۲۵ / ۱۱۰	۹۲۵-۱۱۰-۴۵	۴	۵۱,۹۹۹,۴۴۰
۱۶۰ / ۱۱۰	۹۶۰-۱۱۰-۴۵	۲	۸۶,۰۶۴,۰۵۰
۲۰۰ / ۱۶۰ (دست ساز)	۲۰۰-۱۶۰-۴۵	۱	۱۶۷,۰۴۲,۲۰۰

مبالغ فوق با احتساب ۱۰% عوارض قانونی می باشد.

آخرین لیست قیمت در Telegram: @poliran_official

POLIRAN
از ۱۳۵۲

سه راه بازدید ۹۰°

قطر خارجی (میلی متر)	کد کالا	تعداد در کارتن	قیمت (ریال)
۷۵	۹۱۵-۰۷۵-۹۰	۱۸	۱۷,۱۴۲,۵۵۰
۱۱۰	۹۱۵-۱۱۰-۹۰	۱۰	۳۲,۸۱۳,۳۰۰
۱۲۵	۹۱۵-۱۲۵-۹۰	۶	۴۶,۴۳۷,۵۵۰
۱۶۰ (دریچه ۱۱۰)	۷۱۵-۱۶۰-۹۰-۱۱	۴	۴۰,۶۰۳,۷۳۰
۲۰۰ (دریچه ۱۱۰)	۷۱۵-۲۰۰-۹۰-۱۱	۲	۱۰۰,۰۰۴,۱۰۰

New Product
(دست ساز)

برای اطمینان از نبود هرگونه نشتی و اشکال در عملکرد سیستم فاضلاب لازم است تمامی قسمت‌های این سیستم به وسیله فشار آب و با کمک سه‌راه بازدید آزمایش گردد. براساس مبحث شانزدهم مقررات ملی ساختمان انجام تست در هر بخش از سیستم فاضلاب باید با حداقل فشار سه متر ستون آب انجام پذیرد، با این حال در سیستم‌های پوش‌فیت پلی‌ران به دلیل کیفیت بالای اتصالات و حلقه‌های آب‌بند، می‌توان تست را با حداکثر ۷ متر فشار ستون آب نیز انجام داد. قالب تمامی اتصالات پوش‌فیت پلی‌ران توسط شرکت اتریشی **IFW**، از معتبرترین قالب سازان جهان، با دقتی در اندازه ۰.۰۱ میلی‌متر طراحی و ساخته شده است که این موضوع ضامن عملکرد مطمئن و پایدار سیستم پوش‌فیت سایلنت ۱۰ پلی‌ران می‌باشد.

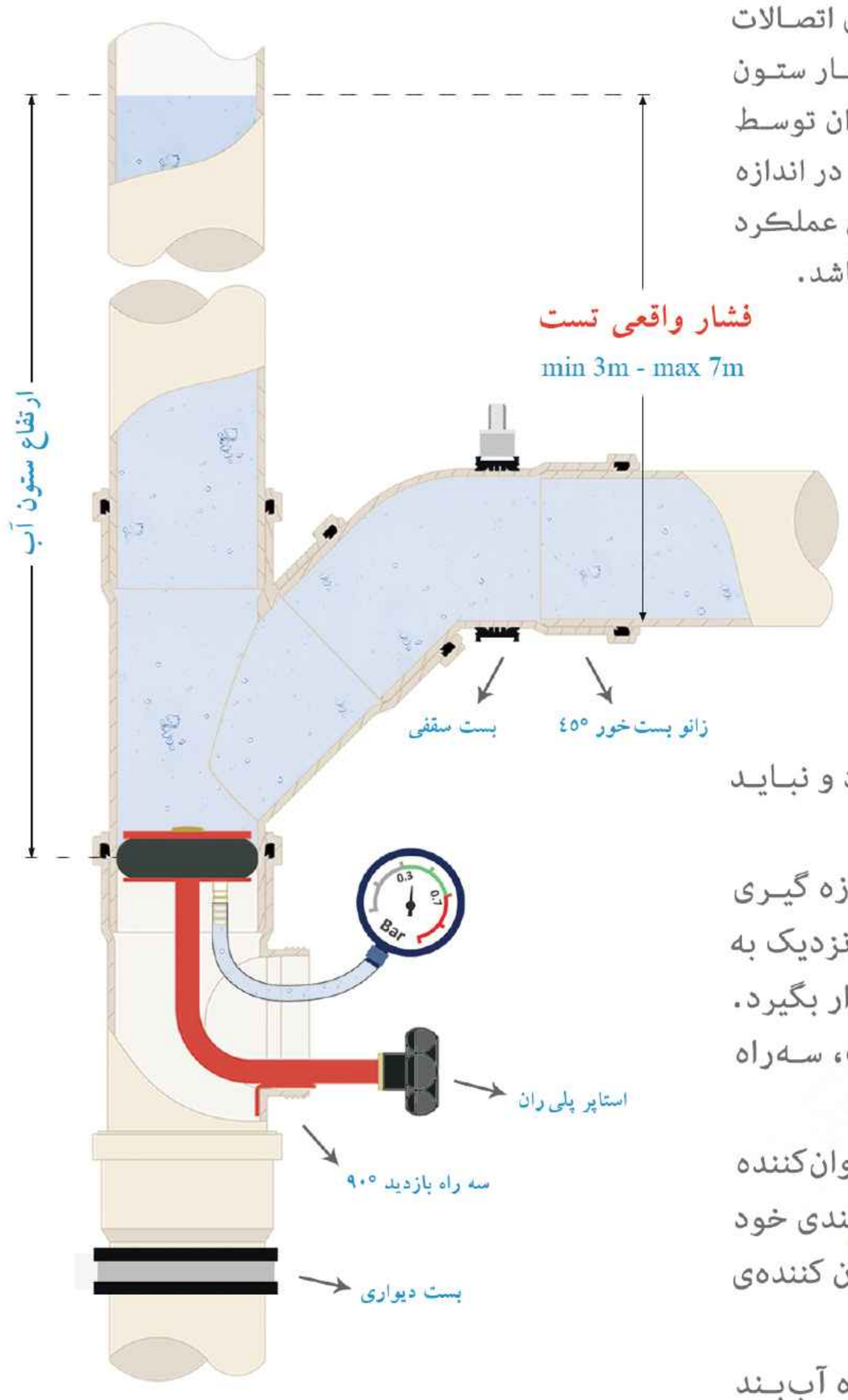

دریافت راهنمای تست سیستم فاضلاب و فرم انجام تست :

poliran.org

t.me/poliran_official

لیست قیمت پوش‌فیت سایلنت ۱۰

توجه :

- تست سیستم فاضلاب باید با روش آب بند انجام گردد و نباید از روش تست آب رو استفاده کرد.
- فشار تست باید با ارتفاع ستون آب از شاخه افقی اندازه گیری شود، این موضوع به ویژه در جایی که سه‌راه بازدید نزدیک به کف طبقه پایینی نصب شده است باید مورد توجه قرار بگیرد.
- توصیه می شود برای دستیابی به فشار مناسب تست، سه‌راه بازدید دقیقا زیر انشعاب افقی طبقات نصب گردد.
- در سیستم پوش‌فیت تنها برای تسهیل کار اجرا از مواد روان‌کننده استفاده می‌گردد. یک سیستم استاندارد برای حفظ آب‌بندی خود در شرایط تست، نیازی به استفاده از هیچگونه ماده یا روان کننده‌ی ویژه‌ای ندارد.
- سیستمی که با اتکا به استفاده از مواد روان کننده ویژه آب‌بند می شود، پس از مدتی و با از بین رفتن اثر این مواد آب‌بندی خود را از دست خواهد داد.
- فرم مناسب پروفیل رزوه و تلورانس آن در قسمت دریچه نقش به سزایی در آب‌بندی و گازبندی سیستم در بلند مدت دارد.

آخرین لیست قیمت در Telegram: @poliran_official

مبالغ فوق با احتساب ۱۰% عوارض قانونی می باشد.

POLIRAN
از ۱۳۵۲

لیست قیمت پوش‌فیت سایلنت ۱۰

دریچه بازدید

(طوسی رنگ)

قطر خارجی (میلی متر)	کد کالا	تعداد در کارتن	قیمت (ریال)
۵۰ (دریچه ۶۳)	۷۱۶-۰۵۰-۰۰	۶۰	۱,۸۸۴,۸۰۰
۷۵ (دریچه ۶۳)	۷۱۶-۰۷۵-۰۰	۴۰	۲,۴۲۵,۷۰۰
۱۱۰	۷۱۶-۱۱۰-۰۰	۲۰	۳,۹۷۲,۵۰۰
۱۲۵ (دریچه ۱۱۰)	۷۱۶-۱۲۵-۰۰	۱۴	۷,۶۲۰,۷۰۰
۱۶۰ (دریچه ۱۱۰)	۷۱۶-۱۶۰-۰۰	۹	۹,۶۳۸,۹۰۰
۲۰۰ (دریچه ۱۱۰)	۷۱۶-۲۰۰-۰۰	۵	۱۳,۴۳۶,۳۰۰

تبدیل

قطر خارجی (میلی متر)	کد کالا	تعداد در کارتن	قیمت (ریال)
۵۰/۷۵	۹۱۳-۰۷۵-۵۰	۵۳	۸,۱۳۲,۶۳۰
۶۳/۷۵ (دست‌ساز)	۷۱۳-۰۷۵-۶۳	۲۴	۲,۸۷۳,۵۶۰
۵۰/۱۱۰	۹۱۳-۱۱۰-۵۰	۳۰	۱۳,۲۷۲,۸۹۰
۷۵/۱۱۰	۹۱۳-۱۱۰-۷۵	۲۴	۱۴,۳۱۶,۰۲۰
۹۰/۱۱۰ (دست‌ساز)	۷۱۳-۱۱۰-۹۰	۱۸	۴,۵۲۵,۶۹۰
۱۱۰/۱۲۵	۹۱۳-۱۲۵-۱۱	۱۶	۲۰,۱۹۶,۳۰۰
۱۲۵/۱۶۰	۹۱۳-۱۶۰-۱۲	۱۰	۳۷,۷۲۷,۵۹۰
۱۶۰/۲۰۰ (دست‌ساز)	۷۱۳-۲۰۰-۱۶	۱	۲۷,۰۴۵,۳۰۰

تبدیل ۶۳ ـ ۷۵ از جنس پلی اتیلن
کاربرد : اتصال سایر سیستم های پلیمری به سیستم پوش فیت

تبدیل ۹۰ ـ ۱۱۰ از جنس پلی اتیلن
کاربرد : انطباق توالت فرنگی دیواری به سیستم پوش فیت ـ اتصال سایر سیستم های پلیمری به سیستم پوش فیت

رابط پوش‌فیت

قطر خارجی (میلی متر)	کد کالا	تعداد در کارتن	قیمت (ریال)
۵۰	۹۱۲-۰۵۰-۰۰	۹۵	۵,۰۰۱,۶۴۰
۷۵	۹۱۲-۰۷۵-۰۰	۳۰	۸,۰۳۳,۷۶۰
۱۱۰	۹۱۲-۱۱۰-۰۰	۱۲	۱۶,۷۷۶,۴۳۰
۱۲۵	۹۱۲-۱۲۵-۰۰	۱۰	۲۳,۳۷۷,۷۳۰
۱۶۰	۹۱۲-۱۶۰-۰۰	۵	۳۲,۷۸۳,۱۹۰

درپوش تست پوش‌فیت

قطر خارجی (میلی متر)	کد کالا	تعداد در کارتن	قیمت (ریال)
۵۰	۷۸۱-۰۵۰-۰۱	۳۳۶	۱,۰۹۹,۸۰۰
۷۵	۷۸۱-۰۷۵-۰۱	۱۳۰	۲,۳۶۳,۰۷۰
۱۱۰	۷۸۱-۱۱۰-۰۱	۹۲	۴,۰۸۰,۱۴۰
۱۲۵	۷۸۱-۱۲۵-۰۱	۵۳	۴,۸۸۳,۱۰۰
۱۶۰	۷۸۱-۱۶۰-۰۱	۳۲	۸,۳۹۵,۲۵۰
۲۰۰	۷۸۱-۲۰۰-۰۰	۱۷	۱۱,۵۲۸,۶۱۰

مبالغ فوق با احتساب ۱۰% عوارض قانونی می باشد.

Telegram: @poliran_official
آخرین لیست قیمت در

POLIRAN
از ۱۳۵۲

لیست قیمت
پوشش‌فیت
سایلنت ۱۰

سیفون با دریچه بازدید + بست ویژه

قطر خارجی (میلی متر)	کد کالا	تعداد در کارتن	قیمت (ریال)
۷۵	۹۵۰-۰۷۵-۰۰	۶	۴۴,۰۷۹,۱۶۰
۱۱۰ - ۱۲۵	۹۵۰-۱۱۰-۰۰	۲	۸۰,۲۵۱,۵۲۰

Competitive Advantages :

سیفون با دریچه بازدید پلی‌ران امکان رفع گرفتگی‌های احتمالی، قبل یا بعد از بهره‌برداری را فراهم آورده و با طراحی منحصر به فرد و مبتکرانه خود، مشکلات شایع در نمونه‌های سنتی سیفون را مرتفع کرده است.

مشکل :

گرفتگی سیفون‌ها یکی از اصلی‌ترین مشکلاتی است که در زمان ساخت پروژه‌های ساختمانی به وجود می‌آید و معمولا همزمان با بهره برداری از ساختمان خود را نشان می‌دهد. شرایط محیط کارگاه، بی‌دقتی‌ها هنگام اجرای عملیات‌های ساختمانی و ریخته شدن مصالح و نخاله‌ها درون سیستم فاضلاب باعث ایجاد گرفتگی‌های شدیدی می‌شود که رفع آنها تا پیش از ابداع سیفون با دریچه بازدید پلی‌ران کاری بسیار مشکل و پر هزینه بوده است. پیش از این سازندگان مجبور بوده اند با استفاده از روش‌های نادرستی مانند سیخ زنی با میلگرد این مشکل را برطرف کنند که غالبا منجر به آسیب دیدن سیفون و نیاز به تعویض آن می‌شد که خود نیازمند تخریب و صرف زمان و هزینه بسیار بود.

علاوه بر آن به تجربه ثابت شده است که امکان ایجاد گرفتگی‌های غیرعادی در کاربری‌های خاصی مانند بیمارستان‌ها یا هتل‌ها بسیار زیاد است که در صورت استفاده از سیفون‌های قدیمی رفع این گرفتگی‌ها بدون تخریب و تعویض سیفون عملی نمی‌باشد.

راه حل پلی ران:

سیفون با دریچه بازدید + بست ویژه، طراحی شده توسط واحد تحقیق و توسعه **(R&D)** پلی‌ران و ثبت شده در اداره کل مالکیت صنعتی ایران، با طراحی دو تکه و قابلیت باز شدن قسمت زیرین خود رفع شدیدترین گرفتگی‌ها را نیز ممکن کرده است و با توجه به طراحی خاص خود و جنس پلی‌پروپیلن استفاده شده در ساخت آن، حداقل صدای ممکن را نسبت به دیگر سیفون‌ها انتقال می‌دهد.

کاربرد ویژه :

هتل‌ها، بیمارستان‌ها، مجتمع‌های مسکونی و ...

ثبت اختراع در اداره کل مالکیت صنعتی به شماره ۶۹۳۳۸

قسمت زیرین

قسمت بالایی

سال طراحی و ساخت : ۱۳۹۲

ویژگی‌ها

- آب‌بندی پایدار و قابل اطمینان
- قابلیت دسترسی و رفع گرفتگی‌های احتمالی
- دارای سطح مقطع یکسان در تمامی طول مسیر جریان
- دارای عمق آب هوابند مناسب در انطباق با مقررات ملی و بین‌المللی
- تسهیل اجرا و شیب‌بندی با شیب °۸۷ خروجی، بدون نیاز به زانوی اضافی
- مناسب برای نصب کف‌خواب پلیمری به دلیل سوکت‌دار بودن ورودی سیفون
- اتصال پایدار سیفون به سازه با بهره گیری از بست ویژه
- دارای پوشش رنگ کوره ای و مقاومت بسیار زیاد در برابر خوردگی و زنگ زدگی در قسمت بست ویژه

تصویر برش

مبالغ فوق با احتساب ۱۰% عوارض قانونی می باشد.

آخرین لیست قیمت در Telegram: @poliran_official

POLIRAN

از ۱۳۵۲

لیست قیمت
پوش‌فیت
سایلنت ۱۰

لوله و اتصالات با قطر خارجی ۲۰۰ میلی‌متر

	نام کالا	کد کالا	قیمت (ریال)
(دست ساز)	زانو ۴۵°	۷۳۱-۲۰۰-۴۵	۸۵,۸۸۰,۳۰۰
(دست ساز)	سه‌راه ۴۵°	۷۱۴-۲۰۰-۴۵۰	۲۰۷,۹۴۳,۲۰۰
(دست ساز)	سه‌راه تبدیل ۴۵° (۱۶۰ - ۲۰۰)	۲۰۰-۱۶۰-۴۵	۱۶۷,۰۴۲,۲۰۰
New Product (دست ساز)	سه‌راه بازدید ۹۰°	۷۱۵-۲۰۰-۹۰-۱۱	۱۰۰,۰۰۴,۱۰۰
(دست ساز)	تبدیل (۱۶۰ - ۲۰۰)	۷۱۳-۲۰۰-۱۶	۲۷,۰۴۵,۳۰۰
	دریچه بازدید ۲۰۰ (دریچه ۱۱۰)	۷۱۶-۲۰۰-۰۰	۱۳,۴۳۶,۳۰۰
	درپوش تست	۷۸۱-۲۰۰-۰۰	۱۱,۵۲۸,۶۱۰
	لوله یک‌سر سوکت (۰.۵ متری)	۷۰۰-۲۰۰-۰۵	۳۸,۰۵۲,۳۰۰
	لوله یک‌سر سوکت (۱ متری)	۷۰۰-۲۰۰-۱۰	۵۹,۰۷۸,۸۲۰
	لوله یک‌سر سوکت (۲ متری)	۷۰۰-۲۰۰-۲۰	۱۰۹,۰۹۰,۱۸۰
	لوله یک‌سر سوکت (۳ متری)	۷۰۰-۲۰۰-۳۰	۱۵۹,۸۵۲,۵۹۰
	لوله دو سر سوکت (۰.۵ متری)	۷۰۲-۲۰۰-۰۵	۴۲,۲۳۷,۸۲۰
	لوله دو سر سوکت (۱ متری)	۷۰۲-۲۰۰-۱۰	۷۳,۴۸۶,۶۲۰
	لوله دو سر سوکت (۲ متری)	۷۰۲-۲۰۰-۲۰	۱۳۰,۸۰۹,۲۲۰
	لوله دو سر سوکت (۳ متری)	۷۰۲-۲۰۰-۳۰	۱۹۵,۴۲۴,۸۶۰

Competitive Advantages :

استفاده از لوله و اتصالات پوش‌فیت با قطر خارجی ۲۰۰ میلی‌متر در خطوط جمع‌آوری پروژه‌های بزرگ، سبب اجرای یکپارچه و همگن سیستم، پایداری و حفظ آب‌بندی سیستم در درازمدت و حذف مشکلات اجرا و انطباق با دیگر سیستم‌ها خواهد شد.

مشکل :

پیش از این و با عدم دسترسی به لوله و اتصالات پوش‌فیت با قطر خارجی ۲۰۰ میلی‌متر، در خطوط جمع‌آوری پروژه‌های بزرگ و دارای حجم بالای تخلیه فاضلاب، طراح و مجری پروژه ناچار به ایجاد تغییرات در نقشه‌ها و یا استفاده از دیگر سیستم‌ها در ترکیب با سیستم پوش‌فیت بودند. این موضوع با برهم زدن یکنواختی سیستم، سبب ایجاد مشکلاتی در اجرا و انطباق سیستم‌ها و به خطر انداختن آب‌بندی می‌گردید.

راه حل پلی ران:

پلی‌ران تنها تولیدکننده لوله با قطر خارجی ۲۰۰ میلی‌متر پوش‌فیت در ایران می‌باشد.

مبالغ فوق با احتساب ۱۰% عوارض قانونی می باشد.

آخرین لیست قیمت در Telegram: @poliran_official

POLIRAN

از ۱۳۵۲

لیست قیمت
پوش‌فیت
سایلنت ۱۰

لوله یک سر سوکت

قطر خارجی (میلی متر)	طول (سانتی‌متر)	کد کالا	تعداد در بسته	قیمت (ریال)
۵۰	۳۰	۹۰۰-۰۵۰-۰۳	۱۰	۷,۲۶۹,۶۳۰
	۵۰	۹۰۰-۰۵۰-۰۵	۱۰	۹,۷۶۸,۳۰۰
	۱۰۰	۹۰۰-۰۵۰-۱۰	۱۰	۱۵,۱۹۴,۱۸۰
	۲۰۰	۹۰۰-۰۵۰-۲۰	۱۰	۲۸,۶۰۲,۷۷۰
	۳۰۰	۹۰۰-۰۵۰-۳۰	۱۰	۴۱,۲۵۵,۸۱۰
۷۵	۳۰	۹۰۰-۰۷۵-۰۳	۱۰	۸,۸۶۰,۰۲۰
	۵۰	۹۰۰-۰۷۵-۰۵	۱۰	۱۴,۹۹۷,۷۴۰
	۱۰۰	۹۰۰-۰۷۵-۱۰	۱۰	۲۶,۰۷۳,۶۳۰
	۲۰۰	۹۰۰-۰۷۵-۲۰	۱۰	۵۱,۰۰۹,۹۳۰
	۳۰۰	۹۰۰-۰۷۵-۳۰	۱۰	۷۳,۵۱۳,۶۷۰
۱۱۰	۳۰	۹۰۰-۱۱۰-۰۳	۶	۱۸,۳۹۳,۲۷۰
	۵۰	۹۰۰-۱۱۰-۰۵	۶	۲۹,۱۰۸,۳۹۰
	۱۰۰	۹۰۰-۱۱۰-۱۰	۶	۴۸,۱۸۰,۵۳۰
	۲۰۰	۹۰۰-۱۱۰-۲۰	۶	۹۱,۳۹۹,۳۵۰
	۳۰۰	۹۰۰-۱۱۰-۳۰	۶	۱۳۳,۴۳۸,۶۹۰

- امکان تولید لوله‌ها در شاخه‌های ۵ متری به صورت سفارشی وجود دارد.
- پلی‌ران تنها تولیدکننده لوله با قطر خارجی ۲۰۰ میلی‌متر پوش‌فیت در ایران می‌باشد.

لوله‌ها در این سیستم توسط جدیدترین فناوری کواکستروژن در ساختاری سه‌لایه با قابلیت جذب صدای فوق‌العاده و مقاومت فیزیکی منحصر به فرد تولید می‌شوند و بهترین انتخاب برای بیمارستان‌ها، هتل‌ها، محیط‌های آموزشی، کتابخانه‌ها، استودیوهای ضبط صدا، برج های بلند مرتبه، منازل مسکونی و دیگر کاربری‌هایی است که به آرامش محیط اهمیت ویژه‌ای می‌دهند.

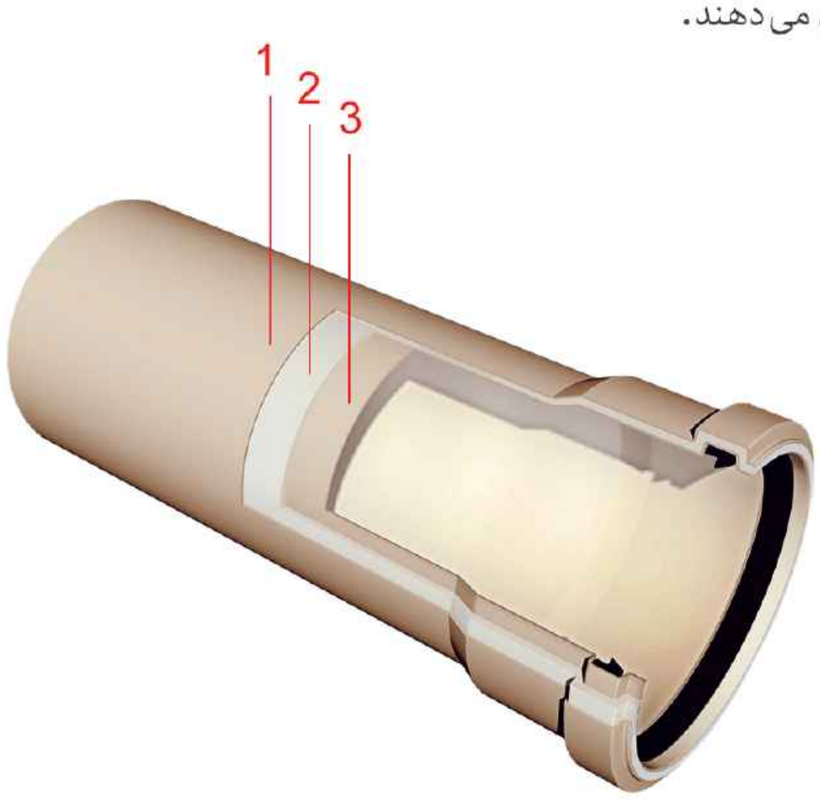

1 . لایه مقاوم در برابر ضربه و صدمات مکانیکی (PP)

2 . لایه جاذب صدا (Poliran KB)

3 . لایه مقاوم به آب داغ ، خوردگی و مواد شیمیایی (PP)

مبالغ فوق با احتساب ۱۰% عوارض قانونی می باشد.

آخرین لیست قیمت در Telegram: @poliran_official

POLIRAN

از ۱۳۵۲

لیست قیمت
پوش‌فیت
سایلنت ۱۰

لوله یک سر سوکت

قطر خارجی (میلی متر)	طول (سانتی‌متر)	کد کالا	تعداد در بسته	قیمت (ریال)
۱۲۵	۳۰	۹۰۰-۱۲۵-۰۳	۴	۲۰,۱۵۵,۸۹۰
	۵۰	۹۰۰-۱۲۵-۰۵	۴	۳۸,۴۷۰,۵۱۰
	۱۰۰	۹۰۰-۱۲۵-۱۰	۴	۶۹,۶۵۵,۳۱۰
	۲۰۰	۹۰۰-۱۲۵-۲۰	۴	۱۲۹,۷۷۷,۵۰۰
	۳۰۰	۹۰۰-۱۲۵-۳۰	۴	۱۸۱,۱۲۷,۶۰۰
۱۶۰	۳۰	۹۰۰-۱۶۰-۰۳	۲	۳۵,۹۹۴,۸۰۰
	۵۰	۹۰۰-۱۶۰-۰۵	۲	۵۹,۹۸۲,۷۷۰
	۱۰۰	۹۰۰-۱۶۰-۱۰	۲	۱۳۸,۵۷۸,۲۷۰
	۲۰۰	۹۰۰-۱۶۰-۲۰	۲	۲۱۱,۹۵۶,۳۰۰
	۳۰۰	۹۰۰-۱۶۰-۳۰	۲	۳۱۷,۹۴۱,۱۴۰
۲۰۰	۵۰	۷۰۰-۲۰۰-۰۵	۲	۳۸,۰۵۲,۳۰۰
	۱۰۰	۷۰۰-۲۰۰-۱۰	۲	۵۹,۰۷۸,۸۲۰
	۲۰۰	۷۰۰-۲۰۰-۲۰	۲	۱۰۹,۰۹۰,۱۸۰
	۳۰۰	۷۰۰-۲۰۰-۳۰	۲	۱۵۹,۸۵۲,۵۹۰

- امکان تولید لوله‌ها در شاخه‌های ۵ متری به صورت سفارشی وجود دارد.
- پلی‌ران تنها تولیدکننده لوله با قطر خارجی ۲۰۰ میلی‌متر پوش‌فیت در ایران می‌باشد.

مبالغ فوق با احتساب ۱۰% عوارض قانونی می باشد.

آخرین لیست قیمت در Telegram: @poliran_official

POLIRAN

از ۱۳۵۲

لوله دو سر سوکت

قطر خارجی (میلی متر)	طول (سانتی‌متر)	کد کالا	تعداد در بسته	قیمت (ریال)
۵۰	۵۰	۹۰۲-۰۵۰-۰۵	۱۰	۱۲,۴۸۶,۸۴۰
	۱۰۰	۹۰۲-۰۵۰-۱۰	۱۰	۱۷,۱۴۳,۱۵۰
	۲۰۰	۹۰۲-۰۵۰-۲۰	۱۰	۳۰,۳۳۲,۳۹۰
	۳۰۰	۹۰۲-۰۵۰-۳۰	۱۰	۴۳,۸۲۲,۸۷۰
۷۵	۵۰	۹۰۲-۰۷۵-۰۵	۱۰	۱۶,۸۸۹,۲۸۰
	۱۰۰	۹۰۲-۰۷۵-۱۰	۱۰	۲۸,۰۵۱,۸۲۰
	۲۰۰	۹۰۲-۰۷۵-۲۰	۱۰	۵۳,۱۲۳,۵۵۰
	۳۰۰	۹۰۲-۰۷۵-۳۰	۱۰	۷۸,۵۰۵,۸۹۰
۱۱۰	۵۰	۹۰۲-۱۱۰-۰۵	۶	۳۳,۱۱۳,۳۶۰
	۱۰۰	۹۰۲-۱۱۰-۱۰	۶	۵۱,۷۲۹,۶۶۰
	۲۰۰	۹۰۲-۱۱۰-۲۰	۶	۹۴,۰۷۰,۴۸۰
	۳۰۰	۹۰۲-۱۱۰-۳۰	۶	۱۴۲,۱۵۷,۷۴۰

- امکان تولید لوله‌ها در شاخه‌های ۵ متری به صورت سفارشی وجود دارد.
- پلی‌ران تنها تولیدکننده لوله با قطر خارجی ۲۰۰ میلی‌متر پوش‌فیت در ایران می‌باشد.

لوله‌ها در این سیستم توسط جدیدترین فناوری کواکستروژن در ساختاری سه‌لایه با قابلیت جذب صدای فوق‌العاده و مقاومت فیزیکی منحصر به فرد تولید می‌شوند و بهترین انتخاب برای بیمارستان‌ها، هتل‌ها، محیط‌های آموزشی، کتابخانه‌ها، استودیوهای ضبط صدا، برج های بلند مرتبه، منازل مسکونی و دیگر کاربری‌هایی است که به آرامش محیط اهمیت ویژه‌ای می‌دهند.

1 . لایه مقاوم در برابر ضربه و صدمات مکانیکی (PP)

2 . لایه جاذب صدا (Poliran KB)

3 . لایه مقاوم به آب داغ ، خوردگی و مواد شیمیایی (PP)

لیست قیمت
پوش‌فیت
سایلنت ۱۰

مبالغ فوق با احتساب ۱۰% عوارض قانونی می باشد.

آخرین لیست قیمت در Telegram: @poliran_official

POLIRAN

از ۱۳۵۲

لیست قیمت
پوش‌فیت
سایلنت ۱۰

لوله دو سر سوکت

قطر خارجی (میلی متر)	طول (سانتی‌متر)	کد کالا	تعداد در بسته	قیمت (ریال)
۱۲۵	۵۰	۹۰۲-۱۲۵-۰۵	۴	۴۲,۹۹۰,۲۹۰
	۱۰۰	۹۰۲-۱۲۵-۱۰	۴	۷۸,۲۲۶,۱۴۰
	۲۰۰	۹۰۲-۱۲۵-۲۰	۴	۱۳۴,۹۱۴,۳۲۰
	۳۰۰	۹۰۲-۱۲۵-۳۰	۴	۱۸۵,۶۰۹,۷۷۰
۱۶۰	۵۰	۹۰۲-۱۶۰-۰۵	۲	۶۳,۹۷۰,۳۵۰
	۱۰۰	۹۰۲-۱۶۰-۱۰	۲	۱۴۲,۶۱۳,۱۳۰
	۲۰۰	۹۰۲-۱۶۰-۲۰	۲	۲۲۶,۰۴۸,۷۷۰
	۳۰۰	۹۰۲-۱۶۰-۳۰	۲	۳۳۹,۰۵۸,۱۶۰
۲۰۰	۵۰	۷۰۲-۲۰۰-۰۵	۲	۴۲,۲۳۷,۸۲۰
	۱۰۰	۷۰۲-۲۰۰-۱۰	۲	۷۳,۴۸۶,۶۲۰
	۲۰۰	۷۰۲-۲۰۰-۲۰	۲	۱۳۰,۸۰۹,۲۲۰
	۳۰۰	۷۰۲-۲۰۰-۳۰	۲	۱۹۵,۴۲۴,۸۶۰

- امکان تولید لوله‌ها در شاخه‌های ۵ متری به صورت سفارشی وجود دارد.
- پلی‌ران تنها تولیدکننده لوله با قطر خارجی ۲۰۰ میلی‌متر پوش‌فیت در ایران می‌باشد.

تولید لوله‌های دو سر سوکت با ابتکاری از پلی‌ران و برای اولین بار در دنیا، با فراهم کردن دو لوله در یک شاخه، میزان هدررفت لوله در پروژه‌ها را به حداقل ممکن کاهش داد.

مشکل :

پیش از تولید لوله‌های دو سر سوکت و زمانی که تنها لوله‌های یک سر سوکت‌دار در دسترس بودند، زمانی که طولی کمتر از طول شاخه‌های استاندارد مورد نیاز بود، پس از برش لوله قسمت اضافی آن عملا بدون استفاده باقی می‌ماند.

راه حل پلی ران:

با ابداع لوله‌های دو سر سوکت، در هر یک شاخه از لوله عملا دو لوله در اختیار مجری قرار گرفت که پس از بریدن طول مورد نیاز از آن، قسمت باقی مانده به دلیل داشتن سوکت قابل استفاده بود. این ابتکار میزان هدررفت و دور ریز لوله ها را به صورت چشمگیری کاهش داد، تا حدی که امروزه برخی شرکت های مطرح اروپایی نیز با الگوبرداری از پلی ران لوله های خود را به صورت دو سر سوکت نیز تولید می کنند.

سال طراحی و ساخت : ۱۳۸۵

آخرین لیست قیمت در Telegram: @poliran_official

مبالغ فوق با احتساب ۱۰% عوارض قانونی می باشد.

POLIRAN
از ۱۳۵۲

عصائی پشت بام

قطر خارجی (میلی متر)	کد کالا	قیمت (ریال)
۵۰	۷۵۶-۰۵۰-۰۰	۲,۹۴۹,۸۰۰
۷۵	۷۵۶-۰۷۵-۰۰	۶,۲۱۸,۲۰۰
۱۱۰	۷۵۶-۱۱۰-۰۰	۱۳,۶۶۷,۳۰۰
۱۲۵	۷۵۶-۱۲۵-۰۰	۱۹,۴۰۱,۰۰۰
۱۶۰	۷۵۶-۱۶۰-۰۰	۳۳,۰۴۲,۷۰۰

کف‌شور سیفون‌دار

خروجی عمودی

C.A.

نوع	کد کالا	تعداد در کارتن	قیمت (ریال)
کرم یا طوسی	۷۷۰-۰۵۰-۱۰	۴۸	۷,۱۹۲,۵۱۰
آب‌کاری کروم	۷۷۱-۰۵۰-۱۰	۴۸	۱۲,۲۸۴,۵۰۰

خروجی افقی

C.A.

نوع	کد کالا	تعداد در کارتن	قیمت (ریال)
کرم یا طوسی	۷۷۲-۰۵۰-۱۰	۵۵	۷,۷۷۰,۸۸۰
آب‌کاری کروم	۷۷۳-۰۵۰-۱۰	۵۵	۱۲,۲۸۴,۵۰۰

- کف‌شور سیفون‌دار از جنس **ABS** و با ابعاد صفحه **10 x 10 cm**
- مناسب برای اجرا در فضاهای دارای محدودیت ارتفاعی
- سال طراحی و ساخت: ۱۳۸۶

بوگیر

C.A.

قطر خارجی (میلی متر)	کد کالا	قیمت (ریال)
۵۰	۷۶۰-۰۵۰-۰۰	۱,۷۶۷,۱۷۰

Competitive Advantages :

رابط لاستیکی با طراحی ویژه دارای دو لبه داخلی جهت اتصال خروجی لوازم بهداشتی با لوله‌های قطر خارجی ۲۵ ، ۳۲ و یا ۴۰ میلی‌متری به لوله پوش‌فیت با قطر خارجی ۵۰ میلی‌متر و جلوگیری از نفوذ بو و ورود حشرات به فضای داخلی.

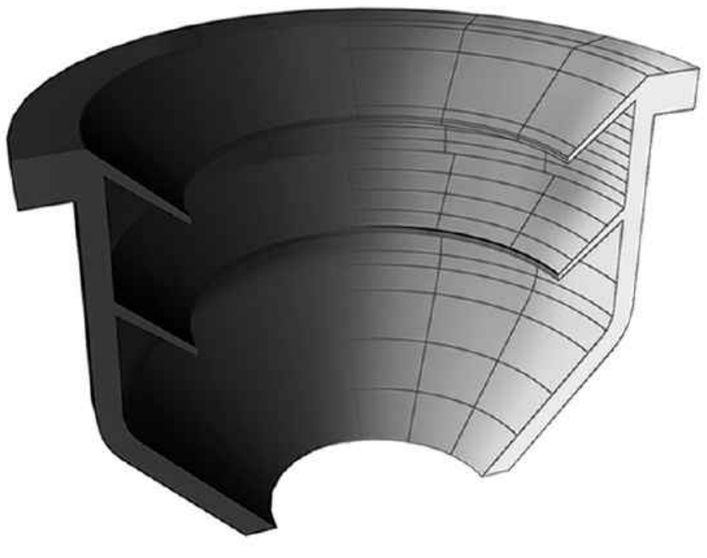

کاربرد ویژه :

اتصال خروجی سینک ، روشویی ، ماشین لباس‌شویی یا ظرف‌شویی و ... به سیستم پوش فیت

مبالغ فوق با احتساب ۱۰% عوارض قانونی می باشد.

لیست قیمت پوش‌فیت سایلنت ۲۰
Telegram: @poliran_official
آخرین لیست قیمت در

POLIRAN

از ۱۳۵۲

لیست قیمت پوشفیت سایلنت ۲۰

بست پایدار Poliran RC

قطر داخلی (میلی متر)	کد کالا	تعداد در کارتن	قیمت (ریال)
۵۰	۰۸۶-۰۵۰-۰۳	۶۳	۳,۱۴۵,۲۵۰
۶۳	۰۸۶-۰۶۳-۰۳	۴۴	۳,۵۷۱,۸۱۰
۷۵	۰۸۶-۰۷۵-۰۳	۴۰	۴,۰۶۵,۷۵۰
۹۰	۰۸۶-۰۹۰-۰۳	۳۰	۴,۶۷۳,۷۶۰
۱۱۰	۰۸۶-۱۱۰-۰۳	۲۸	۶,۷۵۲,۵۶۰
۱۲۵	۰۸۶-۱۲۵-۰۳	۲۳	۸,۱۹۴,۵۳۰
۱۶۰	۰۸۶-۱۶۰-۰۳	۱۴	۱۱,۷۸۱,۳۵۰

دیواری

C.A.

۵۰	۰۸۶-۰۵۰-۰۴	۶۰	۳,۶۷۷,۵۹۰
۶۳	۰۸۶-۰۶۳-۰۴	۴۴	۳,۹۷۸,۶۰۰
۷۵	۰۸۶-۰۷۵-۰۴	۳۰	۴,۶۳۸,۶۰۰
۹۰	۰۸۶-۰۹۰-۰۴	۲۸	۵,۰۶۳,۴۰۰
۱۱۰	۰۸۶-۱۱۰-۰۴	۲۴	۷,۶۰۷,۱۷۰
۱۲۵	۰۸۶-۱۲۵-۰۴	۲۲	۹,۳۲۱,۷۳۰
۱۶۰	۰۸۶-۱۶۰-۰۴	۱۴	۱۳,۲۴۰,۶۱۰

سقفی جوشی

C.A.

Competitive Advantages :

طراحی ویژه بست‌های پایدار با دو نیم حلقه نامساوی موجب استقرار بهتر لوله و اتصالات و جلوگیری از ایجاد هرگونه دوپهنی در لوله‌ها می‌گردد. همچنین لاستیک به کار رفته در بست با طراحی منحصر به فرد خود بین لوله و دیوار یا سقف قرار می‌گیرد و با جذب ارتعاشات ناشی از عبور جریان مانع انتقال صدای سیستم فاضلاب به محیط داخلی می‌گردد.

ویژگی‌ها :

- کاهش چشمگیر میزان انتقال صدای سازه‌برد به گواهی موسسه فرانهوفر آلمان
- طراحی دقیق شکل لاستیک که بدون استفاده از چسب روی بست قرار می‌گیرد و در اثر انبساط و انقباض لوله‌ها از جای خود خارج نمی‌شود
- ساخته شده از ورق فولاد گالوانیزه و مقاوم در برابر خوردگی و زنگ‌زدگی
- تایید عملکرد بی‌نظیر در کاهش انتقال صدا توسط موسسه فرانهوفر آلمان
- سرعت و سهولت در نصب بدون نیاز به آچار، با استفاده از مهره فلنجی آج‌دار
- ارائه شده در ۴ مدل دیواری، جوشی، آویز و قابل‌تنظیم‌متناسب با روش اجرا
- مناسب برای دیگر سیستم‌های فاضلابی پلیمری یا فلزی

نیم‌حلقه بالایی

نیم‌حلقه پایینی

حالت باز

طراحی ویژه سطح مقطع لاستیک و نحوه قرارگیری آن روی بدنه فلزی بست

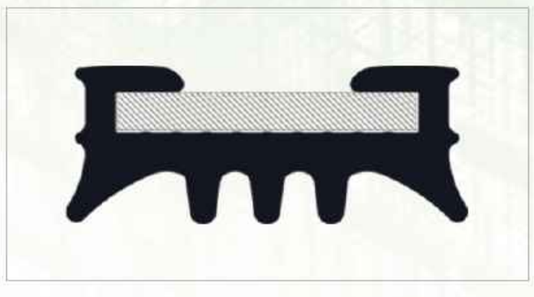

حالت بسته

استقرار کامل لاستیک روی بست و مهار مناسب لوله با حداقل سطح تماس

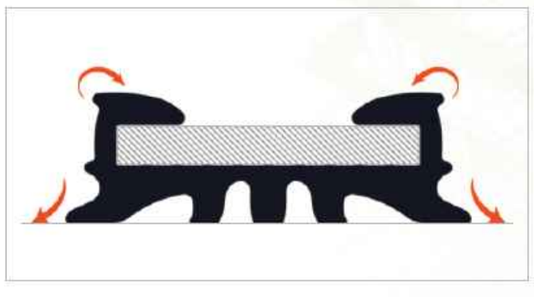

مبالغ فوق با احتساب ۱۰% عوارض قانونی می باشد.

آخرین لیست قیمت در Telegram: @poliran_official

POLIRAN

از ۱۳۵۲

لیست قیمت پوشش‌فیت سایلنت ۲۰

بست پایدار Poliran RC

قطر داخلی (میلی متر)	کد کالا	تعداد در کارتن	قیمت (ریال)
۵۰	۰۸۶-۰۵۰-۰۵	۵۶	۳,۴۴۸,۳۹۰
۶۳	۰۸۶-۰۶۳-۰۵	۳۲	۳,۹۰۰,۳۲۰
۷۵	۰۸۶-۰۷۵-۰۵	۳۲	۴,۲۵۲,۲۸۰
۹۰	۰۸۶-۰۹۰-۰۵	۲۲	۴,۹۱۶,۶۹۰
۱۱۰	۰۸۶-۱۱۰-۰۵	۲۴	۷,۰۱۷,۶۰۰
۱۲۵	۰۸۶-۱۲۵-۰۵	۲۰	۸,۶۰۱,۲۰۰
۱۶۰	۰۸۶-۱۶۰-۰۵	۱۴	۱۱,۸۷۷,۵۷۰

سقفی قابل‌تنظیم

C.A.

۵۰	۰۸۶-۰۵۰-۰۶	۶۳	۳,۵۶۸,۳۹۰
۶۳	۰۸۶-۰۶۳-۰۶	۴۲	۴,۰۶۲,۳۷۰
۷۵	۰۸۶-۰۷۵-۰۶	۳۸	۴,۴۶۴,۰۴۰
۹۰	۰۸۶-۰۹۰-۰۶	۲۸	۵,۰۳۶,۷۹۰
۱۱۰	۰۸۶-۱۱۰-۰۶	۲۵	۷,۴۰۷,۲۷۰
۱۲۵	۰۸۶-۱۲۵-۰۶	۲۱	۸,۹۶۲,۲۱۰
۱۶۰	۰۸۶-۱۶۰-۰۶	۱۴	۱۲,۱۶۳,۲۸۰

سقفی آویز

C.A.

Competitive Advantages :

طراحی ویژه بست‌های پایدار با دو نیم حلقه نامساوی موجب استقرار بهتر لوله و اتصالات و جلوگیری از ایجاد هرگونه دوپهنی در لوله‌ها می‌گردد. همچنین لاستیک به کار رفته در بست با طراحی منحصر به فرد خود بین لوله و دیوار یا سقف قرار می‌گیرد و با جذب ارتعاشات ناشی از عبور جریان مانع انتقال صدای سیستم فاضلاب به محیط داخلی می‌گردد.

NEW!

بست پایدار پلی‌ران مدل Ultra-P

مقاومت چشمگیر در برابر خوردگی و زنگ زدگی

بست پایدار مدل Ultra-P با مقاومتی بسیار بیشتر در برابر خوردگی، محصول جدید پلی‌ران است که به طور ویژه برای استفاده در محیط‌های با رطوبت بالا مانند مناطق شمالی و جنوبی کشور، استخرها، مجموعه‌های ورزشی و... و همچنین محیط‌های با میزان خورندگی بالا مانند پروژه‌های صنعتی و آزمایشگاهی ارائه می‌گردد.

ویژگی‌ها :

- دارای پوشش‌رنگ کوره ای
- مناسب برای شرایط محیطی و آب و هوایی C1 تا C4 بر اساس استانداردهای ISO 12944-2 و EN 14713
- عملکرد عالی در ۱۰۰۰ ساعت تست پاشش نمک (Salt Spray) بر اساس استاندارد ASTM B117-18 بدون زنگ‌زدگی
- مقاومت بهتر در برابر خوردگی نسبت به آبکاری گالوانیزه گرم
- قابلیت استفاده در خارج از ساختمان و فضای آزاد
- بهترین انتخاب برای مناطق شمالی و جنوبی کشور، محیط های صنعتی ،آزمایشگاهی، استخرها و مجموعه‌های ورزشی و...

برای دریافت اطلاعات بیشتر در مورد بست‌های مدل Ultra-P با دفتر مرکزی پلی‌ران تماس بگیرید.

مبالغ فوق با احتساب ۱۰% عوارض قانونی می باشد.

آخرین لیست قیمت در Telegram: @poliran_official

POLIRAN
از ۱۳۵۲

لیست قیمت پوش‌فیت سایلنت ۱۰

بست روکش دار

قطر داخلی (میلی متر)	کد کالا	تعداد در کارتن	قیمت (ریال)
۵۰	۰۸۶-۰۵۰-۰۰	۱۰۶	۲,۱۷۴,۶۵۰
۶۳	۰۸۶-۰۶۳-۰۰	۸۰	۲,۶۹۲,۱۵۰
۷۵	۰۸۶-۰۷۵-۰۰	۶۸	۳,۲۹۸,۲۰۰
۹۰	۰۸۶-۰۹۰-۰۰	۶۴	۳,۶۹۸,۴۰۰
۱۱۰	۰۸۶-۱۱۰-۰۰	۳۰	۴,۳۹۳,۰۰۰
۱۲۵	۰۸۶-۱۲۵-۰۰	۲۲	۵,۵۳۸,۴۰۰
۱۶۰	۰۸۶-۱۶۰-۰۰	۲۰	۶,۴۹۵,۲۰۰
۲۰۰	۰۸۶-۲۰۰-۰۰	۸	۱۳,۸۵۴,۰۵۰
۲۵۰	۰۸۶-۲۵۰-۰۰	۴	۱۵,۶۷۱,۰۵۰

دیـواری

قطر داخلی (میلی متر)	کد کالا	تعداد در کارتن	قیمت (ریال)
۴۰	۰۸۶-۰۴۰-۰۱	۱۶۰	۱,۵۲۷,۲۰۰
۵۰	۰۸۶-۰۵۰-۰۱	۱۰۵	۲,۲۲۷,۵۵۰
۶۳	۰۸۶-۰۶۳-۰۱	۸۰	۲,۸۵۰,۸۵۰
۷۵	۰۸۶-۰۷۵-۰۱	۷۰	۳,۵۱۳,۲۵۰
۹۰	۰۸۶-۰۹۰-۰۱	۶۴	۳,۸۲۱,۴۵۰
۱۱۰	۰۸۶-۱۱۰-۰۱	۳۵	۴,۴۷۳,۵۰۰
۱۲۵	۰۸۶-۱۲۵-۰۱	۲۳	۵,۸۱۵,۵۵۰
۱۶۰	۰۸۶-۱۶۰-۰۱	۱۰	۶,۷۸۲,۷۰۰

سـقفی جـوشی

قطر داخلی (میلی متر)	کد کالا	تعداد در کارتن	قیمت (ریال)
۵۰	۰۸۶-۰۵۰-۰۲	۷۰	۲,۴۴۷,۲۰۰
۶۳	۰۸۶-۰۶۳-۰۲	۶۴	۲,۹۷۱,۶۰۰
۷۵	۰۸۶-۰۷۵-۰۲	۴۲	۳,۶۳۴,۰۰۰
۹۰	۰۸۶-۰۹۰-۰۲	۴۸	۳,۹۰۸,۸۵۰
۱۱۰	۰۸۶-۱۱۰-۰۲	۲۷	۴,۶۰۹,۲۰۰
۱۲۵	۰۸۶-۱۲۵-۰۲	۱۳	۵,۹۱۹,۰۵۰
۱۶۰	۰۸۶-۱۶۰-۰۲	۹	۷,۰۰۸,۱۰۰
۲۰۰	۰۸۶-۲۰۰-۰۲	۷	۱۳,۹۹۴,۳۵۰
۲۵۰	۰۸۶-۲۵۰-۰۲	۳	۱۶,۴۱۱,۶۵۰

سقفی قابل‌تنظیم

- دارای روکش ویژه از جنس **PVC** که سبب جلوگیری از تماس مستقیم لوله‌ها با فولاد و ایجاد هرگونه خط و خش و آسیب روی آنها می‌گردد.
- روکش **PVC** ویژه به کار رفته، تقویت شده با تیتانیوم دی اکسید، دارای استحکام و طول عمری بالا و مقاومت مناسب در برابر مواد شیمیایی مختلف می‌باشد.
- ساخته شده از ورق فولاد گالوانیزه و مقاوم در برابر خوردگی و زنگ زدگی.

مبالغ فوق با احتساب ۱۰% عوارض قانونی می باشد.

آخرین لیست قیمت در Telegram: @poliran_official

POLIRAN
طراحی و ساخت پلی ران
MADE IN IRAN

ابـــزار

نـام محصـول	قطر (میلی متر)	کـد کـالا	قیمـت (ریـال)
کونیـک‌کـن	۴۰-۲۰۰	۴۰۱-۱۶۰-۴۰	۸۵,۹۲۰,۰۰۰

- کاربـرد: ایجاد پخ روی لـوله‌های بـریده‌شده

استاپـر ۹۰ درجـه	۷۵	۴۱۵-۰۷۵-۰۰	۴۲,۲۴۰,۰۰۰
	۹۰	۴۱۵-۰۹۰-۰۰	۵۱,۱۴۴,۰۰۰
	۱۱۰	۴۱۵-۱۱۰-۰۱	۵۶,۲۸۰,۰۰۰
	۱۲۵	۴۲۵-۱۲۵-۹۰	۶۶,۴۸۰,۰۰۰

- کاربـرد: جداسازی و ایزوله‌کردن یک بخش از سیستم جهت انجام تـست‌آب‌بـند
- طراحی شده در تطابق با سـه‌راه بـازدید ۹۰ درجه پـلی‌ران

استاپـر ۴۵ درجـه	۱۶۰	۴۳۵-۱۶۰-۰۱	۱۵۶,۰۰۰,۰۰۰

- کاربـرد: جداسازی و ایزوله‌کردن یک بخش از سیستم جهت انجام تـست‌آب‌بـند
- طراحی شده در تطابق با سـه‌راه بـازدید ایجاد شده از ترکیب سه راه ۴۵ درجه و دریچه بازدید سایز ۱۶۰ میلی‌متر پـلی‌ران

اسپری روان کننده

حجم (سی‌سی)	کـد کـالا	تعـداد در بسته	قیمـت (ریـال)
۳۰۰	۶۰۵-۱۰۰-۰۰	۱۲	۴,۹۱۲,۰۷۰

این محصـول با ایجـاد لغـزندگی منـاسب، سبـب سهـولت در اجرا و نصب انواع لولـه و اتصـالات فـاضـلابـی و آبـرسـانی که دارای حـلقه آب‌بنـدی هستنـد از جـمله سیـستـم‌هـای پـوش فیـت، پرسـی و ... می گـردد

ویـژگـی‌ها :

- سهـولت در استـفـاده بـه دلـیـل طراحـی و تولیـد به صـورت اسـپـری
- ایجاد لغزندگی مناسب جهت اتصال سیستم های پوش فیت
- عدم بیرون زدگی لوله و اتصالات در زمان تست آب بند به‌دلیل حل شـدن مایع روان‌کننده در آب
- عدم دخالت در آب بند کردن سیستم هنگام تست
- سـازگار با انـواع مـواد لاستیکـی، پلیمـری و فلـزی
- سـازگار با انواع حلقه های آب بندی
- سـازگار با پوست دست به دلیل وجـود گلیسیرین در مایـع روان کننده
- استفاده بهینه از محلول با کمترین اتلاف
- عـدم نیاز به تمـاس دست برای پخش محلـول بر روی لولـه

مبالغ فوق با احتساب ۱۰% عوارض قانونی می باشد.

POLIRAN
از ۱۳۵۲

لیست قیمت
پـوش‌فیـت
سایـلنـت ۱۰

آخرین لیست قیمت در Telegram: @poliran_official

ابـــزار

نـام محصـول	قطر (میلی متر)	کـد کـالا	قیمـت (ریـال)
لولـه‌بـر چند منظوره	۱۲۵ - ۴۰	۵۰۰-۱۲۵-۴۰	۴۷۵,۲۰۰,۰۰۰
	۱۶۰ - ۴۰	۴۵۰-۱۶۰-۴۰	۵۳۲,۸۰۰,۰۰۰

- لـوله‌بر چندمنظوره ابـزاری ویـژه است که پس از بـررسی و نظرسنجی‌های مستمر در بخش نـصب و اجراء برای اولین بار توسط واحد تحقیق و توسعه (R&D) پـلی‌ران طراحی و به بـازار ارائـه گردیده است.
- این ابـزار با فراهم کردن امکان بـرش و پـخ کردن همزمان لـوله‌ها موجب تسهیل و افزایش سرعت کـار اجرا می‌گردد.
- همراه این لـوله‌بر یک جعبـه ابـزار نیز ارائه مـی‌گردد که درون آن یاتاقان‌هـای سـایزهای مختلف، یک عدد مـتر، سـت آچـار آلـن، آچـار یک‌سر تخت یک‌سر رینگ و دفـترچه راهنمای استفاده از لـوله‌بر قرار دارد.
- قـطعات یدکی لـوله‌بر چندمنظوره بـه صورت جـداگانه نـیز قابل ارائه می‌بـاشد.

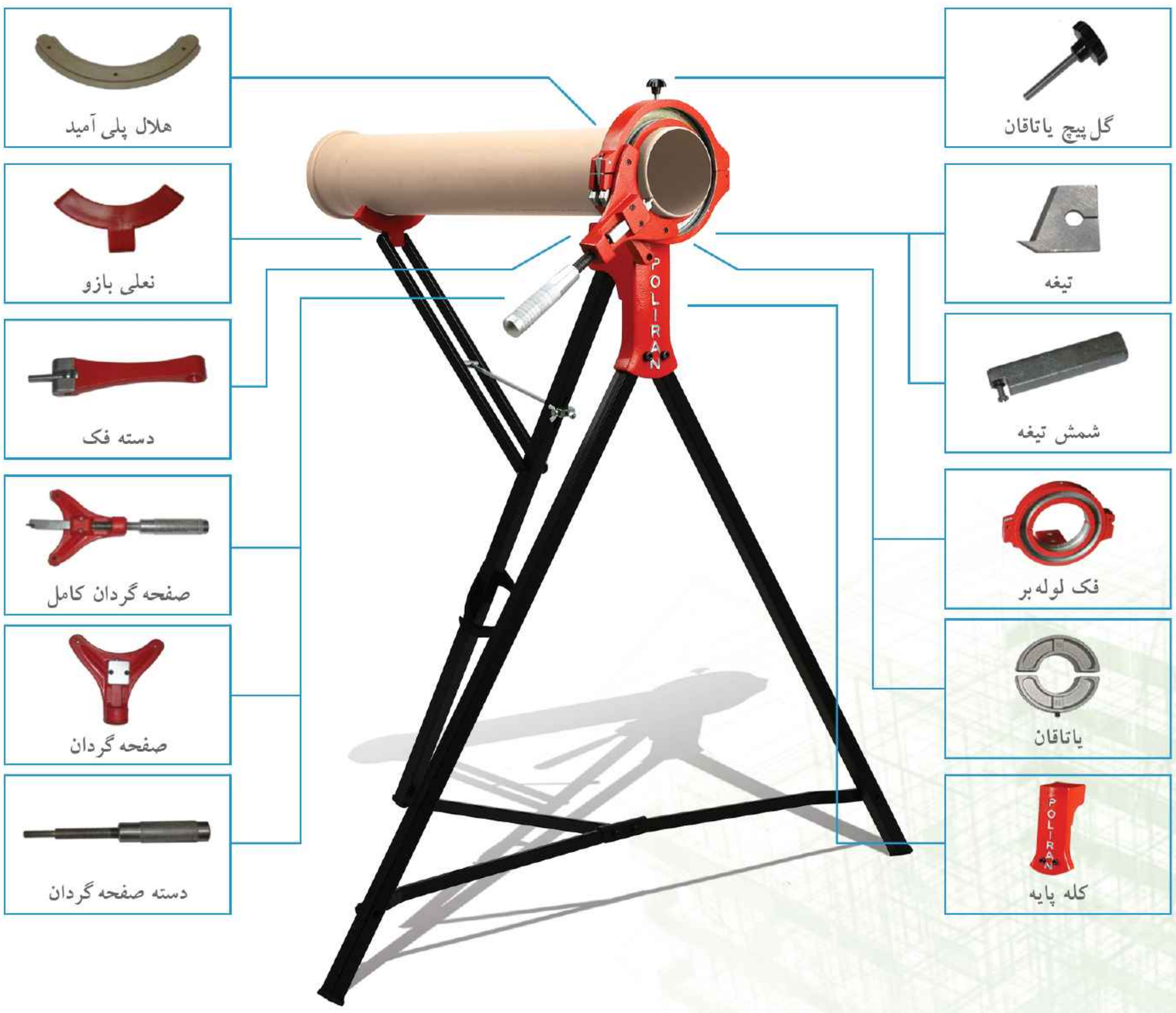

مبالغ فوق با احتساب ۱۰% عوارض قانونی می باشد.

POLIRAN
از ۱۳۵۲
لیست قیمت
پـوش‌فیـت
سایـلنـت ۱۰
Telegram: @poliran_official
آخرین لیست قیمت در